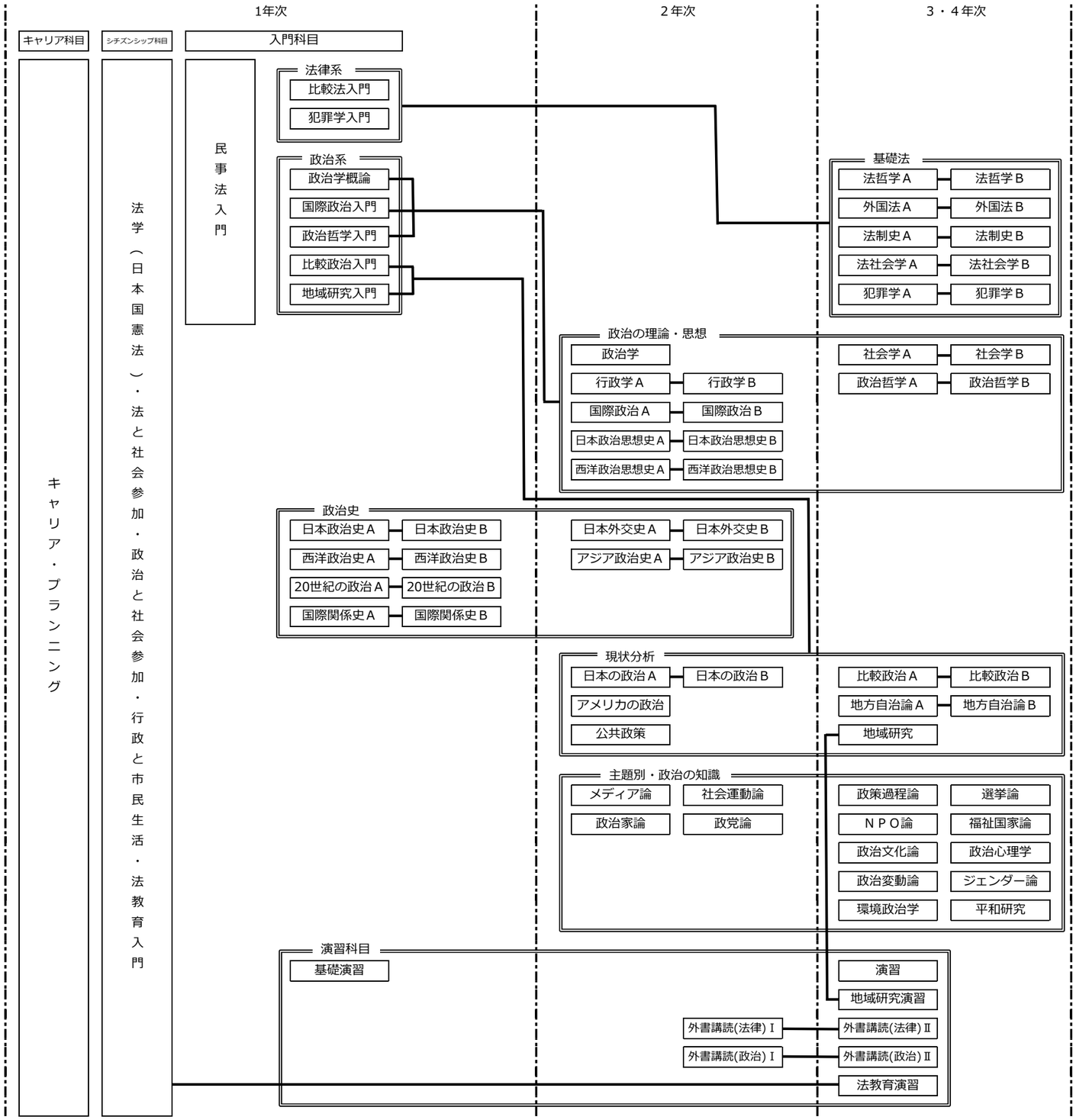法律専攻「政治と法の基礎コース」履修モデル